LAMPIRAN

Lampiran 1a : KUESIONER

Pengaruh Komitmen Organisasi, Keselamatan Kesehatan Kerja, Terhadap Disiplin Kerja dan Kinerja Karyawan di PT. Elnusa Petrofin Integrated Terminal Makassar

A. PETUNJUK PENGISIAN KUESIONER

1. Tujuan penyebaran kuesioner ini semata-mata hanya untuk kepentingan akademisi
2. Penelitian kuesioner ini mengenai "Pengaruh Komitmen Organisasi, Keselamatan Kesehatan Kerja, Terhadap Disiplin Kerja dan Kinerja Karyawan di PT. Elnusa Petrofin Integrated Terminal Makassar" yang secara keseluruhan terdiri atas 41 (empat puluh tiga) pernyataan dan harus dijawab oleh responden dengan cara memilih salah satu dari 5 (lima) alternatif jawaban yang tersedia, yaitu sebagai berikut :

   STS : sangat tidak setuju skor 1

   TS : tidak setuju skor 2

   KS : kurang setuju skor 3

   S : setuju skor 4

   SS : sangat setuju skor 5
3. Responden dimohon untuk menjawab seluruh pernyataan dengan memberi tanda checklist (√) pada salah satu jawaban yang dianggap paling tepat untuk dipilih sesuai dengan kondisi pekerjaan.

4. Agar diperoleh data informasi yang maksimal dan objektif maka responden diharapkan memberi jawaban yang sesuai dengan kenyataan yang ada secara jujur dan terbuka.
5. **Identitas dan Jawaban Responden Sepenuhnya Dilindungi dan Dijamin Kerahasiaannya.**

B. IDENTITAS RESPONDEN:

1. Nama :…… (boleh dirahasiakan)
2. Jenis kelamin : ☐ Laki-laki ☐ Perempuan ☐ ☐
3. Umur : ☐ < 26 tahun ☐ 26-30 tahun ☐ 31-35 tahun ☐ 36-45 tahun ☐ 46-50 tahun ☐ > 51 tahun
4. Pendidikan terakhir : ☐ SD/SMP ☐ SMA/SMK ☐ D3 ☐ D4/S1
5. Masa kerja : ☐ 1-5 tahun ☐ 6-10 tahun ☐ > 10 tahun

1.1.1.1. Komitmen Organisasi

NO	PERNYATAAN	JAWABAN				
		STS	TS	N	S	SS
Komitmen Efektif						
1	Saya berbahagia menghabiskan sisa karir saya diperusahaan ini					
2	Masalah yang terjadi di perusahaan menjadi permasalahan saya juga					
Komitmen Kelanjutan						
3	Saya sulit meninggalkan perusahaan ini karena takut tidak mendapatkan kesempatan kerja ditempat lain.					
4	Sulit mendapatkan pekerjaan dengan penghasilan yang bagus seperti pekerjaan saya sekarang					
Komitmen *Normative*						
5	Perusahaan ini telah banyak berjasa bagi hidup saya.					
6	Saya belum memberikan banyak kontribusi bagi perusahaan ini.					

1.1.1.2. Keselamatan dan Kesehatan Kerja

NO	PERNYATAAN	JAWABAN				
		STS	TS	N	S	SS
Komitmen Manager Terhadap K3						
1	Pemimpin mendukung terhadap pelaksanaan K3					
2	Pemimpin memfasilitasi perlengkapan APD diperusahaan					
Peraturan dan Prosedur K3						
3	Perusahaan membuat peraturan untuk punishment, reward kepada pekerja					
4	Saya melakukan pekerjaan sesuai dengan					

	prosedur K3					
Komunikasi Pekerja						
5	Saya berkomunikasi dengan baik kepada sesama rekan kerja					
6	Atasan menerima saran dari karyawan					
Kompetensi Pekerja						
7	Saya mengerjakan pekerjaan sesuai dengan kompetensi					
8	Pekerjaan yang diberikan atasan dapat diselesaikan dengan baik					
Lingkungan Kerja						
9	Lingkungan sekitar sudah sesuai dengan keselamatan kesehatan kerja					
10	Rambu-rambu disekitar lingkungan pekerjaan ada					
Keterlibatan Pekerja						
11	Perusahaan melibatkan pekerja dalam meminta masukkan atau pendapat					
12	Saya berusaha memberikan masukkan untuk perbaikan perusahaan					

1.1.1.3. Disiplin Kerja

NO	PERNYATAAN	JAWABAN				
		STS	TS	N	S	SS
Ketatapan dan kepatuhan						
1	Saya menyelesaikan tugas yang diberikan tepat waktu.					
2	Saya mempu hadir tepat waktu, kecuali izin ada kemacetan dan problem					
Tanggungjawab						
3	Saya memiliki kedisiplinan yang tinggi dalam menyelesaikan pekerjaan					

4	Saya pulang dengan jam kantor, kecuali karena lembur.					
Pengabdian						
5	Dihargai oleh rekan kerja dan atasan saya, atas hal-hal positif yang saya lakukan di lingkungan kerja					
6	Saya berusaha memberikan pekerjaan yang terbaik untuk perusahaan					
Kejujuran						
7	Saya berusaha menjaga perlengkapan yang diberikan oleh kantor					
8	Saya menjaga komunikasi dengan sesame rekan kerja					

1.1.1.4. Kinerja Karyawan

NO	PERNYATAAN	JAWABAN				
		STS	TS	N	S	SS
Kualitas Kerja						
1	Saya mengerjakan tugas sesuai dengan prosedur					
2	Saya bersungguh-sungguh dalam menyelesaikan tugas					
Kuantitas Kerja						
3	Saya telah mencapai standar kerja yang ditetapkan perusahaan sehingga hasilnya memuaskan.					
4	Saya bekerja sesuai dengan peraturan jam kerja					
Jangka Waktu Pekerjaan						
5	Saya mengerjakan tugas dengan tuntas sesuai dengan waktu					
6	Saya belum memberikan banyak kontribusi bagi perusahaan ini.					
Leardeship Faktor						

7	Saya ikut terlibat dalam kegiatan-kegiatan kebersamaan yang diadakan oleh Instansi					
8	Saya merupakan bagian dari suatu tim kerja yang baik di dalam perusahaan					
System Faktor						
9	Instansi memberikan pelatihan kepada karyawan untuk meningkatkan kemampuan kerja					
10	Bekerja di perusahaan ini membuat kemampuan saya berkembang					

Lampiran 1b : VALIDITAS

Validitas

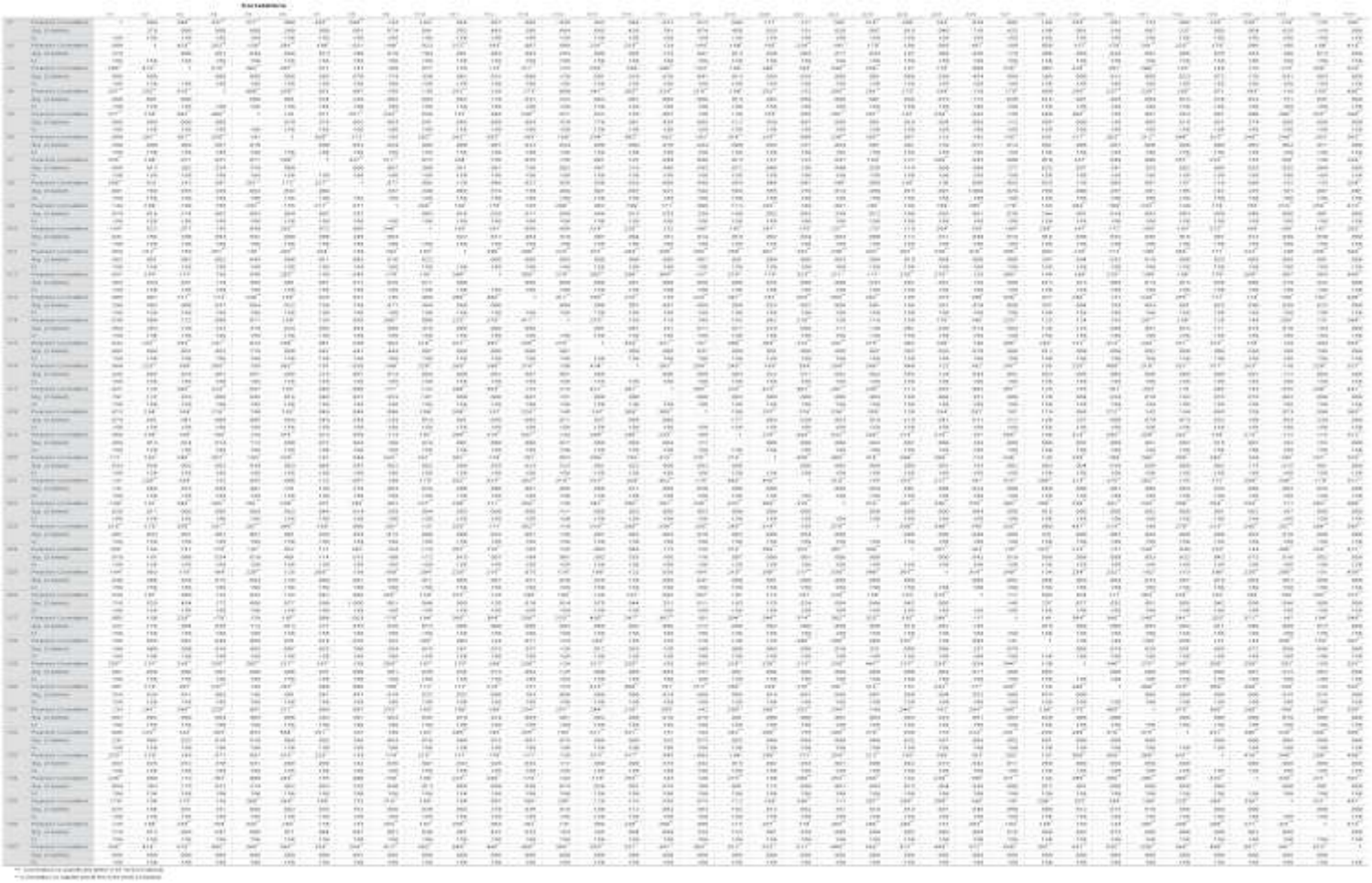

Lampiran 1c : REABILITAS

Realibiitas

Realibilitas X1

Reliability Statistics

Cronbach's Alpha	N of Items
.688	6

Realibilitas X2

Reliability Statistics

Cronbach's Alpha	N of Items
.730	12

Realibilitas Z

Reliability Statistics

Cronbach's Alpha	N of Items
.756	8

Realibilitas Y

Reliability Statistics

Cronbach's Alpha	N of Items
.777	10

Lampiran 1d : HASIL VARIABEL UJI CFA

Hasil Variabel Komitmen Organisasi

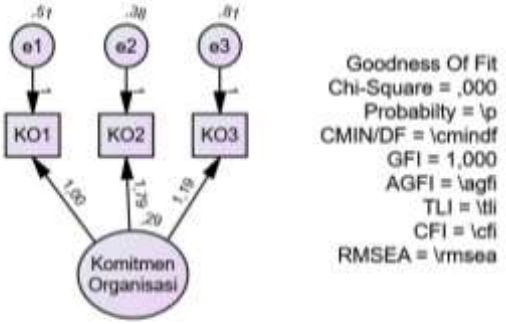

Hasil Variabel K3

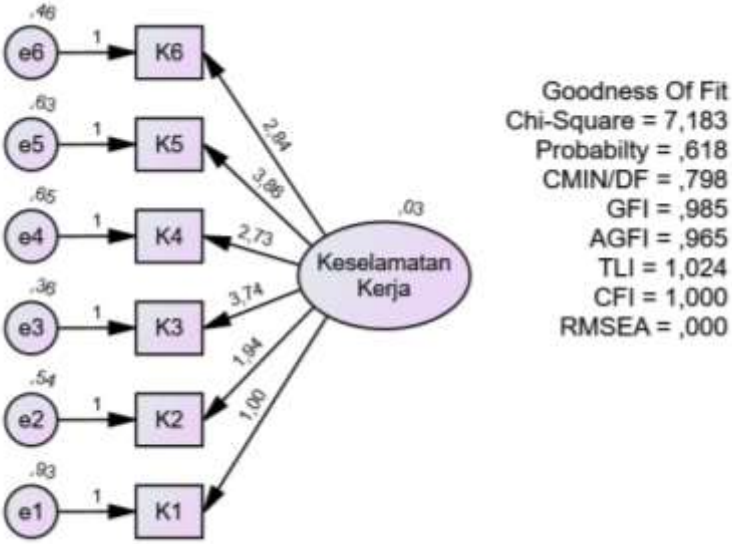

Hasil Variabel Disiplin Kerja

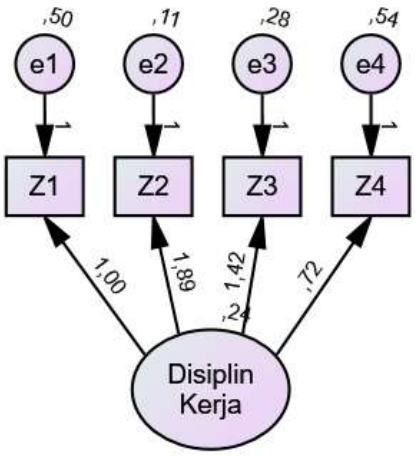

Goodness Of Fit
Chi-Square = 2,145
Probabilty = ,342
CMIN/DF = 1,073
GFI = ,993
AGFI = ,967
TLI = ,998
CFI = ,999
RMSEA = ,022

Hasil Variabel Kinerja Karyawan

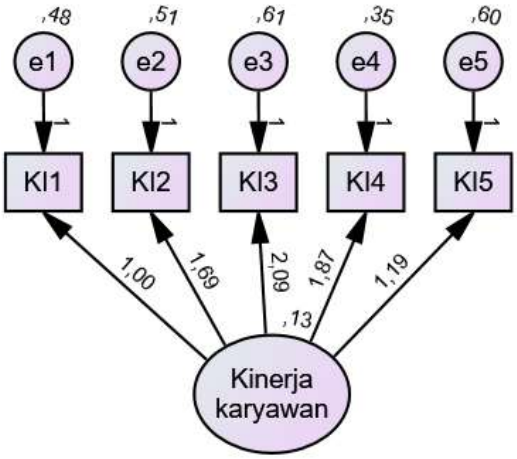

Goodness Of Fit
Chi-Square = 12,737
Probabilty = ,026
CMIN/DF = 2,547
GFI = ,970
AGFI = ,910
TLI = ,907
CFI = ,953
RMSEA = ,100

Lampiran 1e : DATA FULL STRUCTURAL MODEL

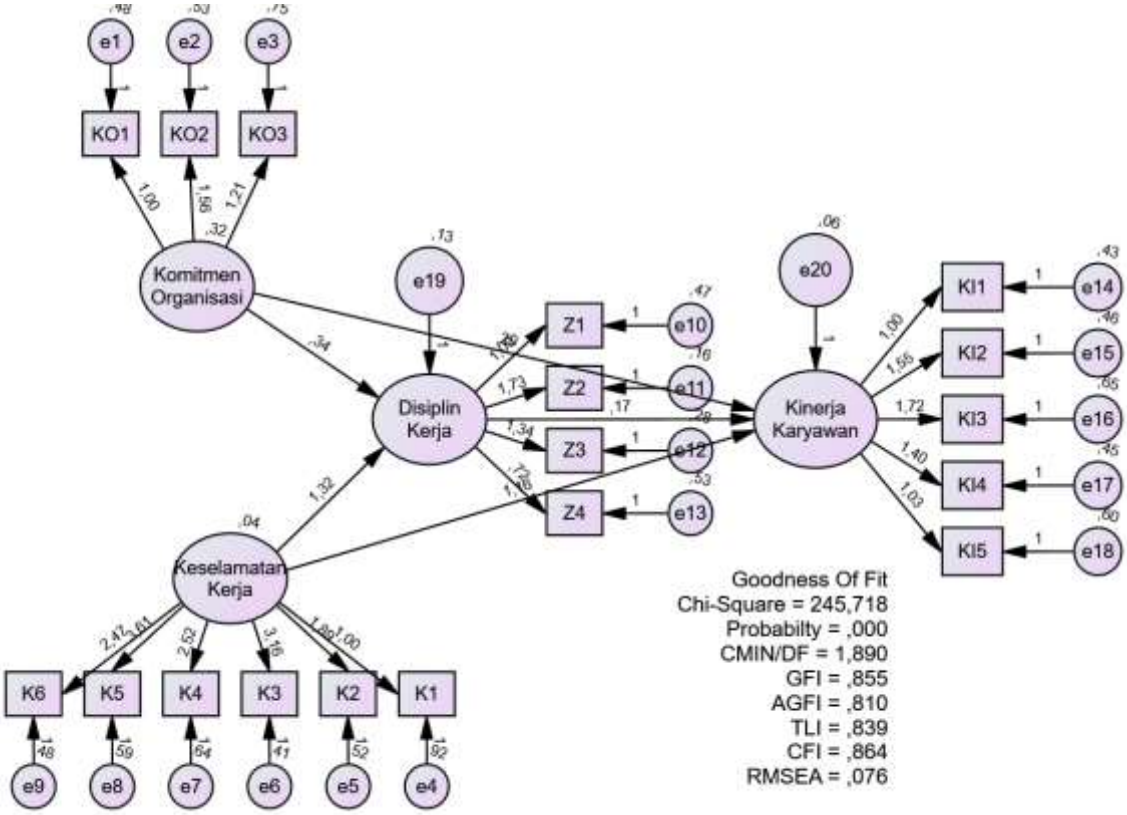

Lampiran 1f : DATA MODIFIKASI MODEL SEM PERTAMA

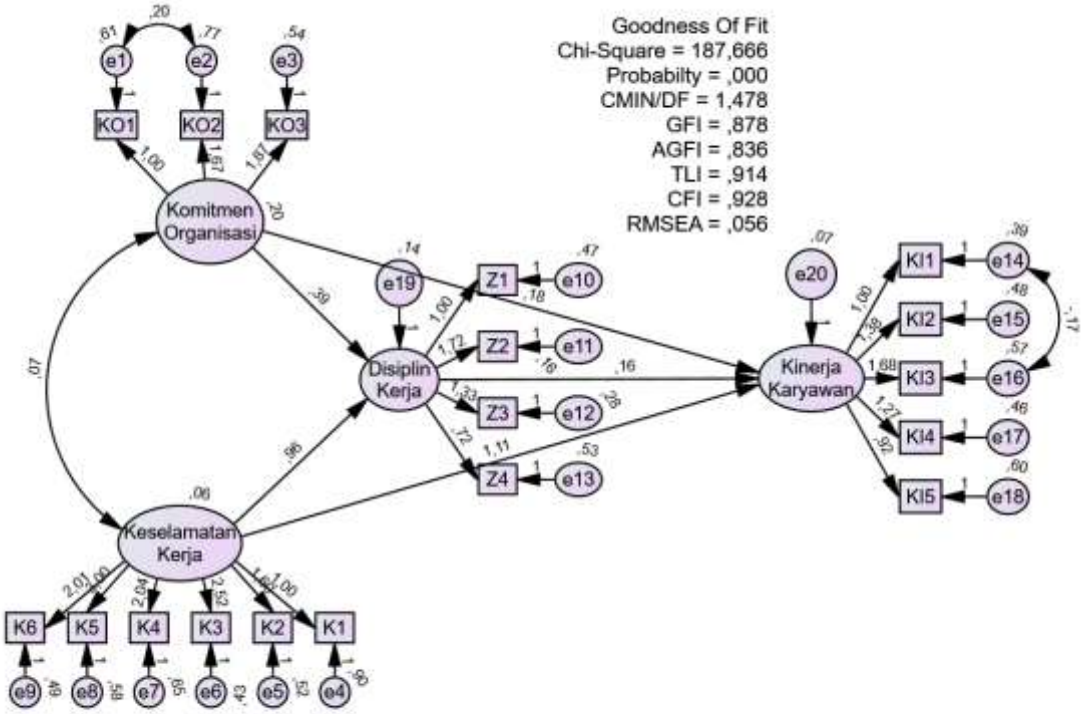

Lampiran 1g : DATA HASIL MODIFIKASI KEDUA

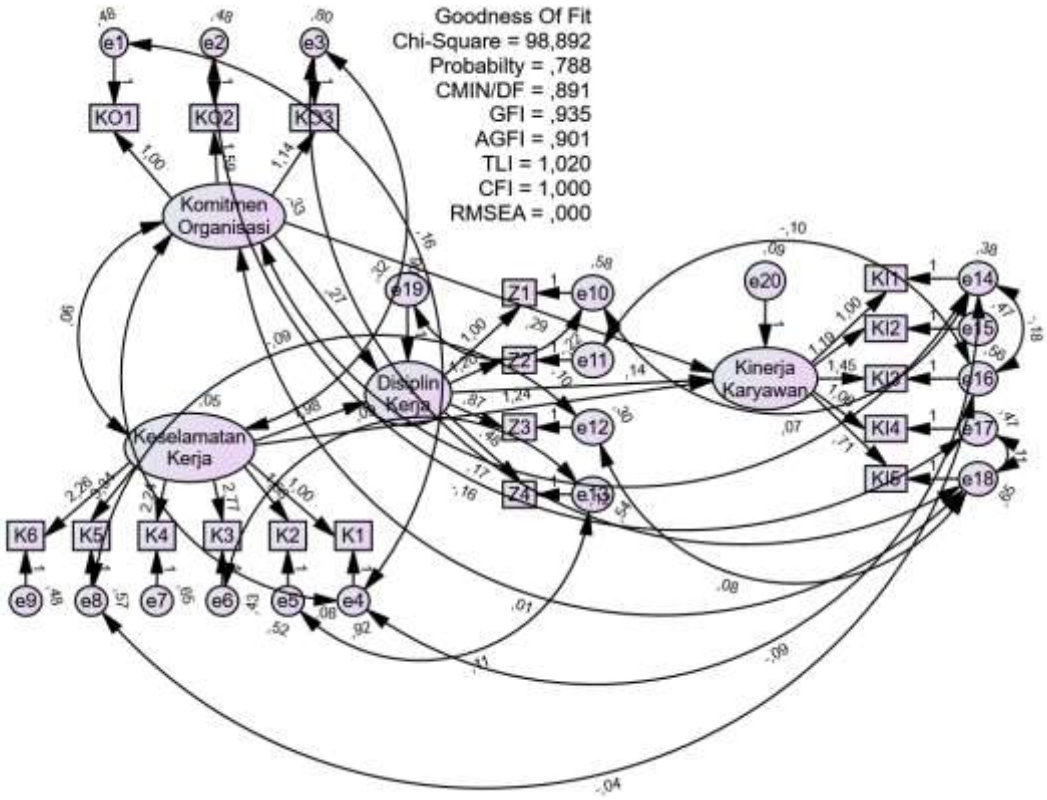

Lampiran 1h : PENGUJIAN HIPOTESIS MELALUI UJI REGRESSION WEIGHT

Regression Weights: (Group number 1 - Default model)

			Estimate	S.E.	C.R.	P	Label
Disiplin_Kerja	<---	Keselamatan_Kerja	1,975	,863	2,290	,022	par_14
Disiplin_Kerja	<---	Komitmen_Organisasi	,272	,125	2,176	,030	par_20
Kinerja_Karyawan	<---	Komitmen_Organisasi	,288	,136	2,124	,034	par_15
Kinerja_Karyawan	<---	Disiplin_Kerja	,162	,180	0,788	,074	par_16
Kinerja_Karyawan	<---	Keselamatan_Kerja	1,244	,604	2,061	,039	par_17
KO1	<---	Komitmen_Organisasi	1,000				
KO2	<---	Komitmen_Organisasi	1,595	,255	6,249	***	par_1
KO3	<---	Komitmen_Organisasi	1,137	,202	5,641	***	par_2
K2	<---	Keselamatan_Kerja	1,678	,730	2,299	,022	par_3
K3	<---	Keselamatan_Kerja	2,769	1,148	2,413	,016	par_4
K4	<---	Keselamatan_Kerja	2,243	,962	2,332	,020	par_5
K5	<---	Keselamatan_Kerja	3,344	1,394	2,398	,016	par_6
Z1	<---	Disiplin_Kerja	1,000				
Z2	<---	Disiplin_Kerja	1,201	,164	7,301	***	par_7

			Estimate	S.E.	C.R.	P	Label
Z3	<---	Disiplin_Kerja	,866	,137	6,344	***	par_8
Z4	<---	Disiplin_Kerja	,479	,107	4,474	***	par_9
KI1	<---	Kinerja_Karyawan	1,000				
KI2	<---	Kinerja_Karyawan	1,189	,189	6,281	***	par_10
KI3	<---	Kinerja_Karyawan	1,453	,253	5,738	***	par_11
KI4	<---	Kinerja_Karyawan	1,057	,173	6,102	***	par_12
KI5	<---	Kinerja_Karyawan	,706	,162	4,356	***	par_13
K6	<---	Keselamatan_Kerja	2,263	,962	2,353	,019	par_18
K1	<---	Keselamatan_Kerja	1,000				